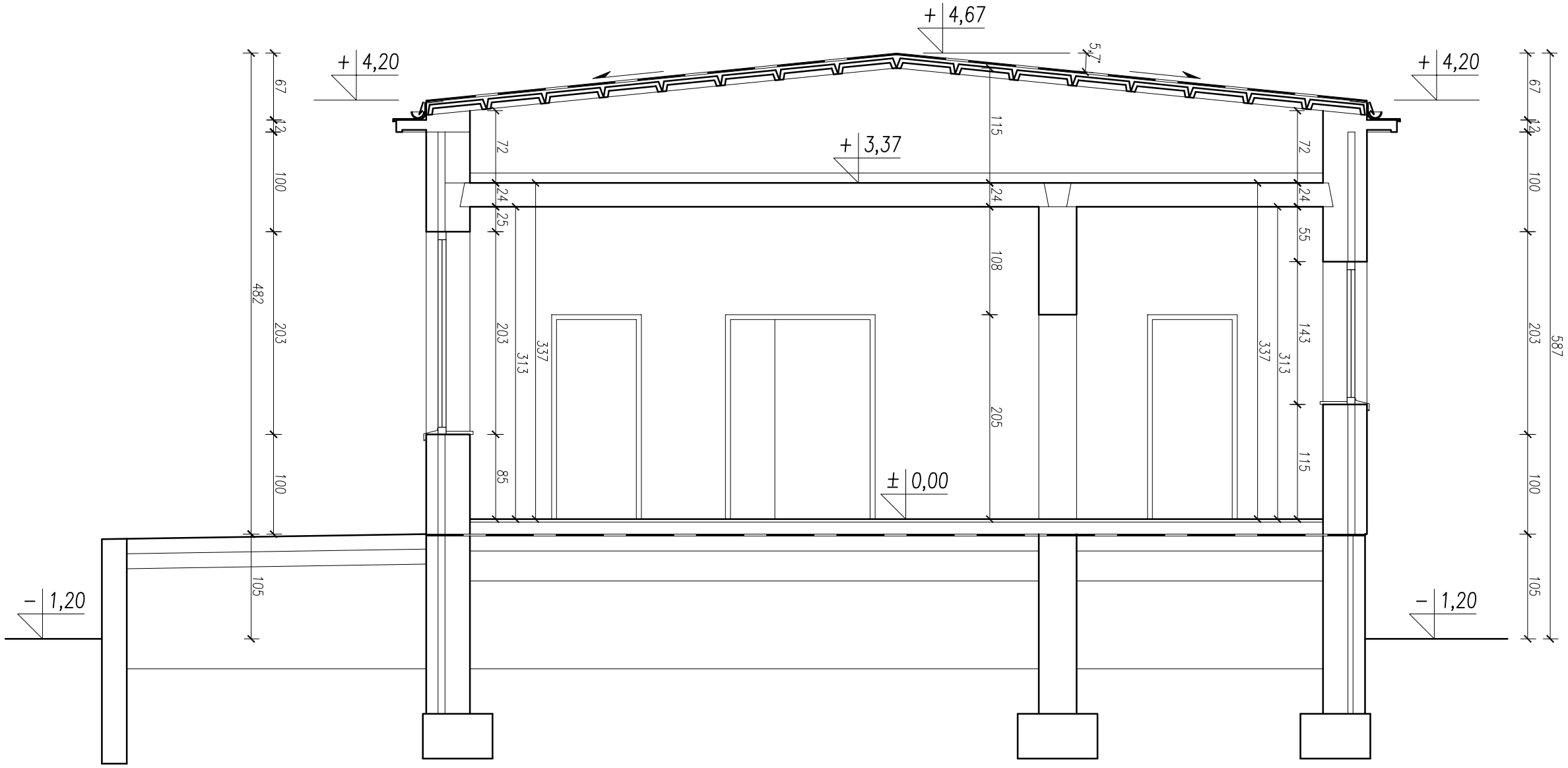

OBIEKT		NAZWA RYSUNKU			
Przebudowa i adaptacja części budynku szkoły na salę gimnastyczną z zapleczem socjalnym		INWENTARYZACJA - PRZEKRÓJ			
JEDNOSTKA PROJEKTOWA: ARH+ architekt Andrzej Rydzewski — arch.Andrzej Rydzewski, tel: 0502037769, fax: 0223988938, e-mail: arinct@o2.pl	NR RYS. 4	PROJEKTANT:	UPRAWNIENIA	DATA	PODPIS
		Autor projektu budowlanego mgr inż.arch. Andrzej Rydzewski	BŁ-PdOKK/46/2004 sp.architektonicznej	10.11.2007	
ADRES BUDOWY SŁUCZ, dz.nr 143/2, gm. Radziłów	SKALA 1:50	Sprawdzający projekt budowlany mgr inż.arch. Magdalena Hyży-Rydzewska	BŁ-POKK/14/2003 sp.architektonicznej	10.11.2007	
WSZELKIE PRAWA ZASTRZEŻONE					